terneo | Pașaport tehnic, instrucțiuni de instalare și exploatare

SNEG + VOL

gestionarea inteligentă a căldurii

Termostatul terneo sneg + VOL asigură eficient și economic degajarea acoperișului și a jgheaburilor de zăpadă și gheață, precum și previne formarea țurțurilor periculoși.

Termostatul terneo sneg funcționează pe baza datelor de la două senzori: senzorul de temperatură a aerului R10 și senzorul de precipitații VOL. Când temperatura aerului ajunge în intervalul setat, termostatul începe să verifice dacă există precipitații, iar abia după confirmare va porni încălzirea.

Senzorul de precipitații VOL pentru jgheaburi detectează prezența precipitațiilor pe baza rezistenței la umiditate de la contactele sale sensibile și afișează această rezistență pe ecranul termostatului în unități relative. Cu cât conținutul de umiditate este mai mare, cu atât valoarea rezistenței este mai mică. Când senzorul de precipitații detectează o rezistență de 500 de unități sau mai mică, va activa încălzirea. Nivelul de rezistență la care se activează încălzirea poate fi ajustat din meniu (valoarea implicită din fabrică este de 500 de unități).

Atunci când rezistența depășește valoarea setată (mai mult de 500 de unități), termostatul va continua să încălzească pentru timpul setat de postîncălzire pentru a elimina complet precipitațiile rămase de pe suprafața jgheabului.

Logica de funcționare bazată pe rezistență este următoarea:

- Rezistența peste 999 de unități: nu au fost detectate precipitații.
- Rezistența între 999 și 500 de unități: există posibilitatea precipitațiilor. Dacă temperatura de pe suprafața senzorului scade sub 10 °C, termostatul va activa încălzirea internă pentru a topi precipitațiile solide și a măsura cu precizie rezistența acestora.
- Rezistența sub 500 de unități: încălzirea este activată.

Termostatul terneo sneg poate funcționa și fără senzorul de precipitații VOL: încălzirea va fi activată pe baza temperaturii aerului, fără a lua în considerare prezența precipitațiilor.

SET DE LIVRARE

Termostat	1 buc.
Senzor de temperatură	1 buc.
Senzor de precipitații	1 buc.
Pașaport tehnic, instrucțiuni și certificat de garanție	1 buc.

DATE TEHNICE

Termostat sneg

Limitele de reglare	superioară: 0...10 °C inferior: –20...–1 °C
Puterea maximă a încărcării (pentru categoria AC-1)	16 A
Puterea maximă a încărcării (pentru categoria AC-1)	3 000 VA
Domeniul de măsurare a rezistenței a senzorului de precipitații	10...990 kOhm
Tensiunea de alimentare	230 V ±10 %
Histerezis de temperatură	0,1...10 °C
Senzor de temperatură (R10)	NTC termistor 10 kOhm x 25 °C
Lungimea cablului de conexiune a senzorului	4 m
Numărul de comutări sub încărcare, nu mai puțin	50 000 cicluri
Numărul de comutări fără încărcare, nu mai puțin	20 000 000 cicluri
Grad de protecție în conformitate cu GOST14254	IP20
Intervalul de temperaturi măsurabile	–30...+75 °C

Senzorul de precipitații vol

Temperatura ambiantă	–40...+80 °C
Intervalul de temperatură măsurat	–30...+75 °C
Lungimea cablului de conexiune a senzorului	10 m
Puterea de încălzire internă	5 W ± 5 %
Senzor de temperatură internă (R10)	NTC termistor 10 kOhm x 25 °C
Grad de protecție în conformitate cu GOST14254	IP68
Dimensions ±2 mm	133 x 31 x 15 mm
Greutatea brută a setului	1,070 kg ±10 %

INSTALARE

Important! Înainte de a începe montajul și utilizarea termostatului, vă rugăm să citiți cu atenție acest document până la final. Aceasta vă va ajuta să evitați posibilele pericole, erori și neînțelegeri.

Termostatul este destinat pentru instalarea în încăperi uscate. Riscul de intrare a umezelii în locul de instalare trebuie să fie minim.

Temperatura ambiantă în timpul montajului trebuie să se situeze între –5...+45 °C. Înălțimea de instalare a termostatului trebuie să fie între 0,5...1,7 m de la nivelul podelei.

Termostatul se monte-ază într-un panou special, care trebuie să fie echipat cu o șină de montare standard cu lățimea de 35 mm (șină DIN). Termostatul ocupă trei module standard de 18 mm. Termostatul se montează și se conectează după instalarea și verificarea încărcăturii.

Pentru protecție împotriva scurtcircuitelor și a depășirii capacității în lanțul de încărcare, trebuie instalat înaintea termosta-tului un întrerupător automat (IA), calculat pentru curentul nominal (vezi schema 1).

Pentru protecția persoanelor împotriva electrocutării prin curent de scurgere, se montează un dispozitiv de protecție la întrerupere (SSD). Pentru funcționarea corectă a SSD, încărcătura trebuie să fie legată la pământ (conectată la conductorul de protecție) sau, dacă rețeaua este cu doi conductori, este necesară realizarea unei legături de protecție. Adică, încărcătura trebuie conectată la zero către SSD.

Clemurile termostatului sunt calculate pentru un conductor cu o secțiune de cel mult 2,5 mm². Pentru a reduce încărcarea mecanică asupra clemei, este de dorit să se utilizeze un fir moale. Sârmile se strâng în cleme cu un șurubelniță cu o lățime a vârfului de cel mult 3 mm. Un șurubelniță cu o lățime diferită poate cauza daune mecanice clemei. Acest lucru poate duce la pierderea dreptului la service-ul în garanție.

Pentru a crește durata de viață a releului, este necesar ca termostatul să comute un curent de cel mult 2/3 din curentul maxim indicat în pașaport. În caz contrar, utilizați un contactor calculat pentru curentul respectiv (vezi schema 2).

Contactoarele sunt utilizate și pentru a controla încărcătura trifazică. În schema 3 este prezentată o variantă posibilă de conectare a contactorului pentru controlul încărcăturii trifazice cu o bobină de 230 V, iar în schema 4 cu o bobină de 400 V.

SCHEMA DE CONECTARE

Termostat suportă utilizarea cu un senzor analogic (R10) sau digital (D18) de temperatură a aerului. Senzorul analogic este furnizat împreună cu termostatul și este conectat la bornele 1 și 2. Culorile firelor nu au importanță la conectare.

Senzorul digital se conectează cu firul albastru la clema 2 și cu firul alb la clema 1. Dacă pe ecranul senzorului de temperatură a aerului apare "OS", încercați să îl conectați invers. Dacă, în ambele încercări, termostatul nu detectează senzorul, vă rugăm să contactați Centrul de Service.

Tensiunea de alimentare (230 V ±10 %, 50 Hz) este furnizată la clemele 9 (fază, L) și 10 (zero, N). Pentru controlul încărcăturii, se utilizează clemele 7 și 8 (releu). Releul utilizat în termostat are un contact "uscat" normal deschis, adică contactele releului nu au legătură galvanică cu lanțurile de alimentare cu energie electrică.

Senzorul VOL se conectează la bornele termostatului după cum urmează:

- gri (temperatura senzorului VOL) — clema 3;
- albastru (senzor de precipitații) — clema 4;
- maro (comun) — clema 5;
- negru (încălzitor) — clema 6.

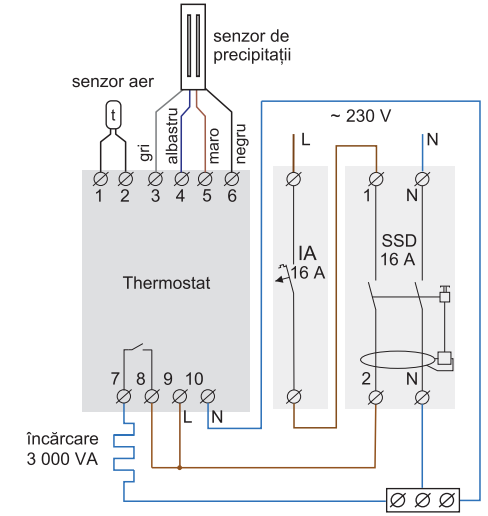

Schema 1. Conectarea întrerupătorului de circuit și a SSD

CONDIȚII DE GARANȚIE

Garantia pentru dispozitive este valabilă timp de 36 de luni de la data vânzării, cu condiția respectării instrucțiunilor. Perioada de garanție pentru produsele fără certificat de garanție se calculează de la data producerii.

Dacă dispozitivul dvs. nu funcționează corect, vă recomandăm să citiți mai întâi secțiunea "Probleme posibile". Dacă nu găsiți un răspuns, contactați Centrul de service. În cele mai multe cazuri, aceste acțiuni rezolvă toate problemele.

Dacă continuați să întâmpinați probleme cu dispozitivul, vă rugăm să contactați Distribuitorul general din zona dvs. sau magazinul de unde ați achiziționat dispozitivul. Dacă dispozitivul dvs. prezintă defecte din cauza noastră, îl vom repara sau înlocui în cadrul garanției în termen de 14 zile lucrătoare.

Vă rugăm să consultați textul integral al garanției și datele pe care trebuie să le trimiteți la Centrul de service pe site-ul https://www.ds-electronics.company

terneo

CONTACTE PENTRU CENTRELE DE SERVICE
+38 (091) 481-91-81
Viber Whats App Telegram
support@dse.com.ua

CARD DE GARANȚIE

serial №:

data vânzării:

vânzător, sigiliul:

locul de tipărire

contactul proprietarului pentru centrul de service:

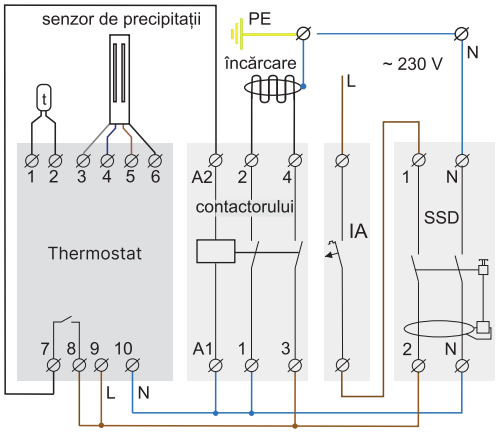

Schema 2. Conexiune prin intermediul unui contactor

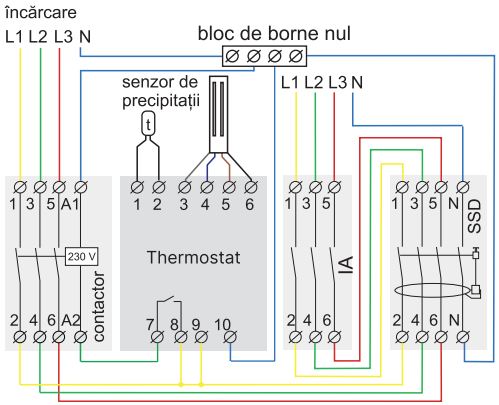

Schema 3. Comandă de sarcină trifazată cu bobină de contactor de 230 V disponibilă

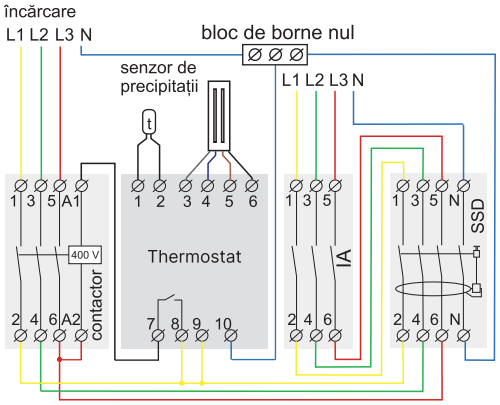

Schema 4. Comandă de sarcină trifazată cu bobină de contactor de 400 V disponibilă

Montarea senzorului de temperatură a aerului

Senzorul de temperatură a aerului se montează pe perete sau sub marginea acoperișului astfel încât să nu fie expus la lumina directă a soarelui, ploaie sau zăpadă și să existe posibilitatea înlocuirii neobstrucționate în caz de defecțiune sau deteriorare (Fig. 1).

Dacă este necesar, este permis să se scurteze sau să se prelungească firele de conectare ale senzorului (folosind un cablu separat de maximum 20 m și cu o secțiune transversală de cel puțin 0,75 mm²). Firele de alimentare nu trebuie să fie amplasate în apropierea firului de conectare al senzorului — acestea pot cauza interferențe.

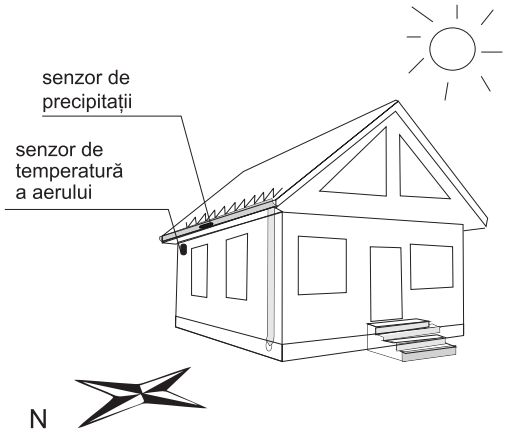

Figura 1. Amplasarea senzorului de temperatură a aerului

Montarea senzorului de precipitații

Senzorul VOL este conceput pentru instalare în jgheabul unei burlane.

Dacă este necesar, cablul senzorului poate fi prelungit până la 40 de metri. De exemplu, utilizând o cutie de montaj intermediară sau o simplă extensie cu conexiuni sigilate, cum ar fi tuburile termocontractabile cu adeziv.

Reguli de amplasare și instalare pentru senzorul VOL:

- Este recomandat să poziționați senzorul de precipitații pe partea nordică sau nord-vestică a structurii.
- Senzorul se montează în jgheab. Este de dorit să fie amplasat în zona în care se acumulează cel mai mult zăpadă și gheață.
- Locul de instalare ar trebui să fie cât mai aproape posibil de centrul zonei de scurgere a acoperișului.
- Plasați elementul sensibil al senzorului cu fața în sus, asigurând o poziție strict orizontală.
- Marginea acoperișului ar trebui să fie direct deasupra senzorului, astfel încât apa rezultată din topire să cadă pe suprafața acestuia.
- Senzorul trebuie fixat ferm pe jgheab.
- Senzorul de precipitații trebuie amplasat în secțiunea încălzită de cablu (vezi Figura 2).

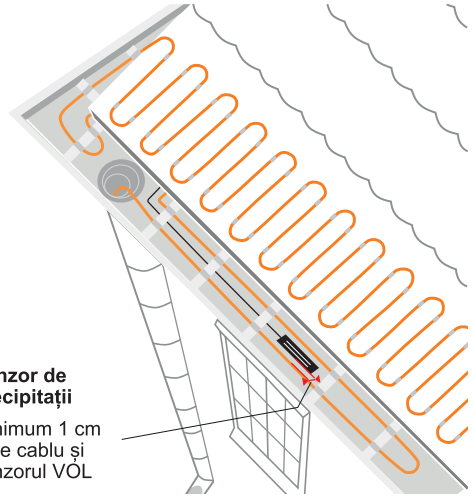

Figura 2. Amplasarea senzorului de precipitații și a cablului de încălzire în jgheab

Important! Nu permiteți ca suprafața senzorului să fie contaminată cu frunze, crengi sau alte obiecte străine care pot interfera cu detectarea precipitațiilor.

EXPLOATARE

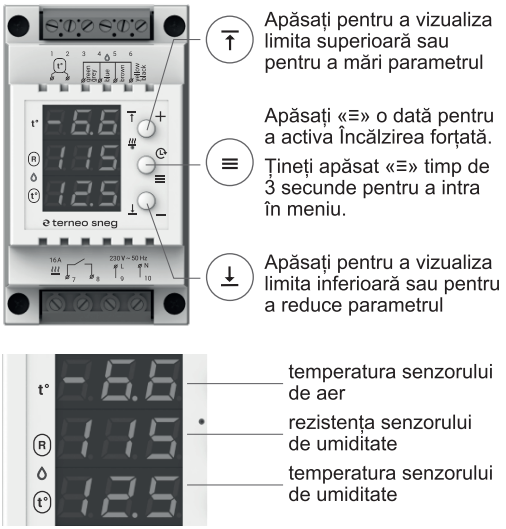

Pornire

Pentru a porni, aplicați tensiune pe bornele 9 și 10. Pe ecrane, timp de 3 secunde, va apărea "888". Apoi începe afișarea temperaturii senzorilor de aer și umiditate. Funcționarea sistemului de încălzire va fi semnalizată de indicatorul roșu.



În lipsa umidității pe suprafața senzorului ", termostatul va afișa "drY" — uscat. Acest lucru înseamnă că rezistența la contactele senzorului este mai mare de 999.

Interval de temperatură





(setările implicite din fabrică: limita superioară 5 °C, limita inferioară — 15 °C)
Pentru a vizualiza limita superioară a temperaturii, apăsați scurt "+", iar pentru cea inferioară, "–". Valorile limitelor pot fi modificate cu ajutorul butoanelor "+" sau "–".

La 10 secunde după ultima apăsare a butoanelor sau apăsare scurtă a butonului "≡", termostatul revine la modul său normal de funcționare.

Încălzire forțată



(setările implicite din fabrică: 3 ore)
Pentru a activa Încălzirea forțată, apăsați butonul "≡". Ecranul intermediar va afișa timpul rămas până la sfârșitul perioadei de încălzire.



Folosiți butoanele "+" și "–" pentru a modifica durata Încălzirii Forțate în intervalul de la 30 de minute până la 9 ore, în trepte de câte 15 minute. Pentru a dezactiva funcția, apăsați "≡".

Contorul timpului de funcționare a sarcinii



Pentru a vizualiza, apăsați butonul "≡" timp de 6 secunde. Va afișa timpul (ore/minute) utilizând o linie în mișcare. Pentru a reseta contorul, apăsați "–" în timp ce este afișat.
Permite calcularea consumului de energie prin înmulțirea timpului de funcționare cu puterea sarcinii și tariful.

Resetare la setările din fabrică



Țineți apăsate cele trei butoane timp de 12 secunde. După eliberarea butoanelor, termostatul resetează toate setările la valorile implicite din fabrică, iar pe ecran apare "dEF".

Meniu

- Pentru a intra în meniu, apăsați butonul "≡" timp de 3 secunde.
- Pentru a naviga prin meniu, apăsați butonul "≡". Toate opțiunile meniului sunt descrise pe pagina următoare.
- Utilizați butoanele "+" și "–" pentru a modifica parametrii.

Prima apăsare face ca parametrul să clipească, iar următoarea apăsare îl modifică. La 10 secunde după ultima apăsare a unui buton, dispozitivul revine la modul normal de funcționare.

Meniu	Ecran	Note
Timpul de postîncălzire Apăsați butonul "≡" pentru a naviga prin meniu setări din fabrică 2 h interval de la 30 min la 9 h, în pași de 15 min.		Postîncălzirea este necesară pentru a îndepărta complet orice precipitație care ar fi rămas pe suprafața încălzită. Selectați durata pentru care încălzirea va continua după ce senzorul de precipitații detectează un nivel de umiditate peste valoarea setată (mai mult de 500 de unități). Apăsați "≡" de 2 ori pentru a reseta postîncălzirea.
Corectarea temperaturii aerului pe ecran setări din fabrică 0 interval ±5 °C, pas 0,1 °C		La nevoie, utilizați corectarea afișării temperaturii pe ecranul termostatului.
Nivelul de rezistență al umidității la care termostatul va activa sarcina setări din fabrică 500 unități. Intervalul 10–990 unități, pasul 10 unități.		Această setare din fabrică este concepută pentru a optimiza sistemul de producere a zăpezii în zonele urbane. Totuși, dacă sistemul de producere a zăpezii este amplasat într-o zonă ecologică cu niveluri scăzute de salinitate în precipitații, această setare poate necesita o creștere.Când nivelul de umiditate măsurat de dispozitiv scade sub valoarea specificată în această secțiune din meniu, sistemul de producere a zăpezii se va activa automat. Logica de funcționare bazată pe rezistență a termostatului este descrisă în detaliu la (pagina 1).
Temporizatorul pentru oprirea automată a sistemului de topire a zăpezii setări din fabrică: 36 de ore interval 1–240 ore, pas de 1 oră		Această funcție protejează împotriva funcționării prelungite a sistemului fără supravegherea dvs. Dacă sistemul de dezgheț funcționează continuu timp de 36 de ore, termostatul va opri încălzirea pentru a atrage atenția asupra posibilelor obstrucții ale suprafeței senzorului de umiditate cu frunze, pietriș și altele. De asemenea, protejează împotriva consumului excesiv de energie electrică.
Histererezis Histereza este diferența dintre temperatura de activare și temperatura de deactivare a sarcinii. Prin urmare, termostatul va începe să verifice pentru precipitații pe senzorul VOL atunci când temperatura nu este doar în intervalul setat, ci mai aproape de 0 °C în funcție de valoarea histerezei. setări din fabrică 1 °C, interval 0,1...10 °C, pas de 0,1 °C		În mod implicit, histereza este de 1 °C și există un interval de temperatură între −10 °C și +5 °C. Cu aceste setări, termostatul va începe să verifice pentru precipitații atunci când temperatura este în intervalul −9 °C până la +4 °C și se va opri atunci când temperatura depășește intervalul −10 °C până la +5 °C. 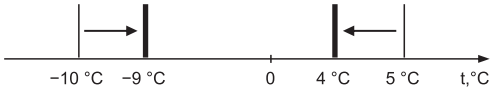 Dacă dimensiunea histerezisului este selectată ca fiind mai mare decât intervalul, termostatul va recalcula histereza. De exemplu, cu un histerezis de 3 °C și un interval de −1...0 °C, histereza va fi recalculată ca 1/2 = −0,5 °C.
Porniți cu sensibilitate crescută Aceasta este necesară dacă ați oprit dispozitivul sau ați rămas fără alimentare, iar în acest timp a căzut o cantitate mare de precipitații pe suprafața senzorului. setări din fabrică "oFF" pentru a activa, selectați "on"		Recomandăm activarea Pornirii Sensibile la începutul utilizării dispozitivului. Pentru a elimina eficient precipitațiile, termostatul va crește temporar Nivelul de Rezistență la Umiditate la 950 de unități pentru 1 oră. Funcția va fi semnalizată prin intermitența mesajului "SSt" pe al doilea ecran la fiecare 5 secunde. După o oră, termostatul va relua funcționarea conform setărilor utilizatorului.
Selectarea tipului de senzor de aer		Setarea implicită este senzorul r10 (analogic). Dacă înlocuiți senzorul cu un senzor digital, selectați d18.

INFORMAȚII DE SERVICE

Pentru a vedea, țineți apăsat butonul "≡" pentru numărul specificat de secunde.

Contorul de timp al releului de alimentare



Pentru a vizualiza, țineți apăsat butonul "≡" timp de 18 secunde. Timpul de funcționare se afișează în ore (nu se resetează).

Contorul de funcționare al releului de putere



Pentru a vizualiza, apasă și ține apăsat butonul "≡" timp de 24 de secunde (fără resetare).

Contorul de reporniri al termostatului



Pentru a vizualiza, apasă și ține apăsat butonul "≡" timp de 30 de secunde (fără resetare).

Versiunea firmware-ului

Pentru a vizualiza, apasă și ține apăsat butonul "≡" timp de 12 secunde. Versiunea este afișată sub forma unei linii în mișcare. Producătorul își rezervă dreptul de a actualiza firmware-ul pentru a îmbunătăți caracteristicile dispozitivului.

POSIBILE PROBLEME ȘI MODALITĂȚI DE ELIMINARE A ELE

Încărcarea este oprită, ecranul și indicatorul nu se aprind

Posibila cauză: lipsa tensiunii de alimentare.

Este necesar: asigurați-vă că există tensiune de alimentare folosind un voltmetru. Dacă există tensiune, vă rugăm să contactați Centrul de service.

Încărcarea nu funcționează conform setărilor, ecranul superior arată "oht"



Temperatura din interiorul carcasei a depășit 80 °C, funcția de protecție împotriva supraîncălzirii interne a fost activată. Dacă temperatura din interiorul dispozitivului depășește 80 °C, termostatul va deconecta sarcina, iar când temperatura revine la 65 °C, acesta va relua funcționarea.

Dacă funcția de protecție este declanșată de mai mult de 5 ori consecutiv, termostatul va intra într-o stare blocată până când temperatura scade sub 65 °C și se apasă unul dintre butoane. Această măsură are scopul de a atrage atenția utilizatorului asupra unei posibile situații periculoase.

Posibila cauză: isupraîncălzirea internă a termostatului, care poate duce la: contact electric defectuos în

bornele termostatului, temperatură ambientală ridicată, sarcină care depășește puterea permisă, secțiunea cablurilor de conexiune selectată incorect.

Este necesar:

- verificați strângerea cablurilor de alimentare în bornele termostatului,
- vă asigurați că puterea sarcinii nu depășește valoarea maximă permisă,
- verificați că secțiunea cablurilor de conexiune este selectată corect.

Pe primul ecran, la fiecare 5 secunde, apare "Ert"



Cauză posibilă: scurtcircuit sau întrerupere la senzorul de supraîncălzire internă. Rețineți că, în această situație, controlul supraîncălzirii interne nu va funcționa.
Este necesar: trimiteți termostatul la Centrul de Service.

Pe ecranul principal apare "OC" sau "SC". Încărcarea nu funcționează conform setărilor



open circut — întrerupere în circuitul senzorului de aer



short circut — scurtcircuit în circuitul senzorului de aer

Verificați senzorul de temperatură a aerului:

- corectitudinea conexiunii senzorului;
- integritatea circuitului senzorului;
- absența deteriorărilor cablului de conexiune al senzorului;
- absența firelor de alimentare trecând aproape de senzor;
- asigurați-vă că temperatura este în intervalul de măsurare (consultați Datele Tehnice).

Dacă problema nu poate fi rezolvată, contactați Centrul de Service.

<u>Funcționarea termostatului în caz de deteriorare a senzorului de temperatură a aerului.</u>
Temperatura va fi controlată de temperatura senzorului de precipitații VOL.

Termostatul va activa autonom încălzirea internă în fiecare oră timp de 20 de minute și o va dezactiva timp de 40 de minute.

Temperatura aerului va fi controlată de temperatura senzorului intern de precipitații. Termostatul va furniza încărcarea în prezența precipitațiilor și la o temperatură de 10 °C timp de 20 de minute de încălzire a senzorului sau în intervalul −20...−1 °C timp de 40 de minute de dezactivare a încălzirii.

Ecranul secundar afișează "OC" sau "SC". Precipitațiile nu sunt detectate, încălzirea internă a senzorului VOL nu funcționează



open circut — întrerupere în circuitul senzorului de precipitații



short circut — scurtcircuit în circuitul senzorului de precipitații

Este necesar să verificați:

- corectitudinea conexiunii;
- circuitul senzorului de precipitații;
- absența deteriorărilor cablului de conexiune al senzorului;
- absența firelor de alimentare care trec aproape de senzor;
- asigurați-vă că nu există contaminanți pe suprafața senzorului.

Dacă problema nu poate fi rezolvată, contactați Centrul de Service, altfel termostatul va continua să funcționeze fără a detecta umiditatea.

Ecranul secundar și al treilea afișează "OC" sau "SC". Precipitațiile nu sunt detectate



open circut — întrerupere în circuitul de umiditate și senzorul de temperatură intern VOL sau fără senzor



short circut — scurtcircuit în circuitul senzorului de temperatură din senzorul de precipitații

Cauză posibilă: conexiune incorectă a senzorului de precipitații, deteriorarea circuitului senzorului sau temperatura este în afara limitelor măsurate (consultați Datele Tehnice).

Este necesar să verificați:

- senzorul VOL și integritatea cablului său;
- conectați senzorul de temperatură intern de rezervă — firul verde-alb (Fig. 4.2).

Dacă problema nu poate fi rezolvată, contactați Centrul de Service.

Termostatul funcționează în caz de deteriorare a senzorului de temperatură din senzorul VOL. Încălzirea senzorului VOL va fi activată timp de 20 de minute în fiecare oră. Încărcarea va fi activată dacă există precipitații și temperatura aerului se află în limitele specificate.

La fiecare 5 secunde, ecranul inferior afișează "Er", încărcarea funcționează, dar încălzirea senzorului de precipitații nu funcționează.



Cauză: întreruperea încălzitorului senzorului de umiditate.

Este necesar să: verificați senzorul de umiditate și integritatea cablului său. Deteriorarea se determină dacă nu este posibil să se încălzească senzorul de precipitații la 10 °C timp de mai mult de 6 ore. Dacă problema persistă, contactați Centrul de Service.

Termostatul funcționează în caz de deteriorare a elementului de încălzire al senzorului VOL. Termostatul va activa încărcarea dacă senzorul VOL detectează precipitații, iar temperatura aerului se află în limitele specificate.

Pentru a restabili funcționarea normală a termostatului, activați Încălzirea Forțată sau reporniți termostatul (opriți și apoi porniți alimentarea termostatului).

Ecranul secund afișează "Err", încărcarea și încăl-zirea senzorului de precipitații nu funcționează



Cause: the VOL sensor detects precipitation for a longer duration than the time you have set in the Timer for automatic shutdown of the snow melting system (refer to page 9). By default, the timer is set to stop the heating after 36 hours of continuous snow melting system operation.

Este necesar să:

- verificați dacă senzorul VOL nu este obstrucționat de frunze, crengi sau alte resturi și curățați suprafața acestuia;
- pentru a restabili funcționarea normală a termostatului, activați Încălzirea Forțată sau reporniți termostatul (opriți și apoi porniți alimentarea termostatului).

Dacă precipitațiile persistă pentru o perioadă extinsă și doriți să continuați funcționarea sistemului de topire a zăpezii, va trebui să măriți timpul în Temporizatorul pentru oprirea automată a sistemului de topire a zăpezii.

SPRAWDŹ DZIAŁANIE CZUJNIKA

Verificați funcționarea corectă a circuitului de umiditate

Folosind un ohmmetru, verificați contactul între firele albastre și maro și elementele de detectare de pe suprafața senzorului.

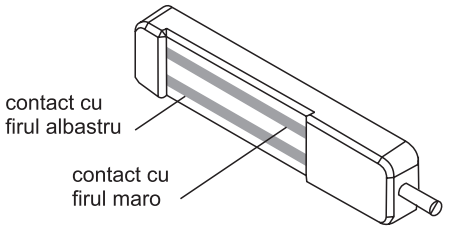

Verificați rezistența încălzitorului și a senzorului de temperatură intern situat în interiorul senzorului VOL

Funcționalitatea se verifică prin măsurarea rezistenței între culorile corespunzătoare ale firului senzorului.

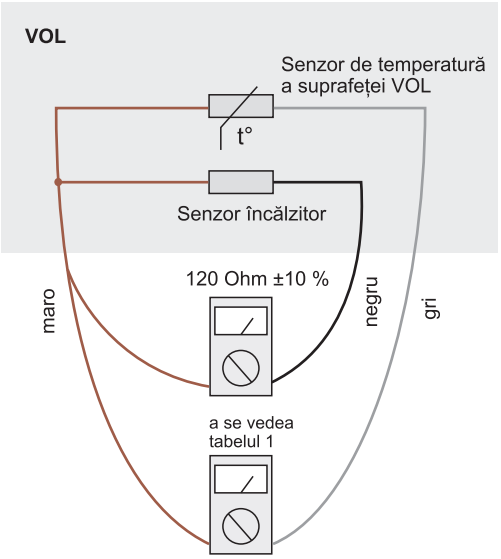

Tabelul 1. Rezistența senzorului de temperatură la diferite temperaturi ale mediului înconjurător

5 °C	25950 Ω
10 °C	20189 Ω
20 °C	12538 Ω
30 °C	8035 Ω
40 °C	5298 Ω

Technical Support Chat

If you haven't found the answer, please contact our technical support engineer.

dselectronics_bot

terneo_official

INFORMAȚII SUPLIMENTARE

Nu aruncați sau nu incinerați termostatul împreună cu deșeurile menajere.

După expirarea duratei sale de utilizare, produsul trebuie eliminat conform legislației în vigoare.

Transportul produsului se efectuează în ambalajul care asigură conservarea acestuia.

Termostatul poate fi transportat cu orice mijloc de transport (auto, avion, tren sau navă).

Data fabricării este indicată pe partea din spate a dispozitivului. Termenul de valabilitate nu este limitat. Dispozitivul nu conține substanțe periculoase.

În cazul în care aveți întrebări cu privire la acest dispozitiv, vă rugăm să contactați centrul de service la numărul de telefon indicat în secțiunea Condiții de garanție.

MĂSURI DE SECURITATE

Pentru a evita accidentările și a nu deteriora termostatul, vă rugăm să citiți cu atenție și să înțelegeți aceste instrucțiuni.

Conectarea termostatului trebuie efectuată de un electrician calificat.

Nu conectați tensiunea de 230 V în locul senzorului (acest lucru poate duce la defectarea termostatului).

Înainte de începerea montajului (demontajului) și conectării (deconectării) termostatului, opriți alimentarea cu energie electrică și acționați în conformitate cu "Regulamentul privind echipamentele electrice".

Nu scufundați senzorul cu cablu de conexiune în medii lichide.

Nu conectați termostatul la rețea în stare demontată.

Nu permiteți pătrunderea lichidelor sau a umidității pe termostat.

Nu expuneți dispozitivul la temperaturi extreme (sub –5 °C sau peste +40 °C) și la umiditate crescută.

Nu curățați termostatul cu substanțe chimice precum benzen sau solvente.

Nu depozitați și nu utilizați în locuri prăfuite.

Nu încercați să demontați sau să reparați termostatul singuri.

Nu depășiți valorile limită ale curentului și puterii.

Pentru protecția împotriva supratensiunilor cauzate de descărcări electrice, utilizați descărcătoare de trăsnet.

Protejați copiii de jocurile cu dispozitivul în funcțiune, deoarece este periculos.

terneo sneg+V
version: SnG.F3.03.6_2412

EMC Directive 2014/30/EU
Low Voltage Directive 2014/35/EU

FABRICANT: DS Electronics LTD
04136, Ucraina, regiunea Kiev, Kiev, 1-3 Pivnichno-Syretska str.
Departamentul de vânzări: +38 (091) 481-91-81. Centrul de service: support@dse.com.ua, www.ds-electronics.company